mauersberger
acryl · mineral · pool

Duschwannen-Block lupina 120 x 90 Acryl, Masse: ≈26 kg

ARTIKEL-NR:	FARBGRUPPE	OBERFLÄCHE
2412000501	FG 1: weiß	glänzend
2412000590	FG 4: rein-weiß	matt-finish (Rutschhemmung R10, Gruppe C, TÜV-Zert.)

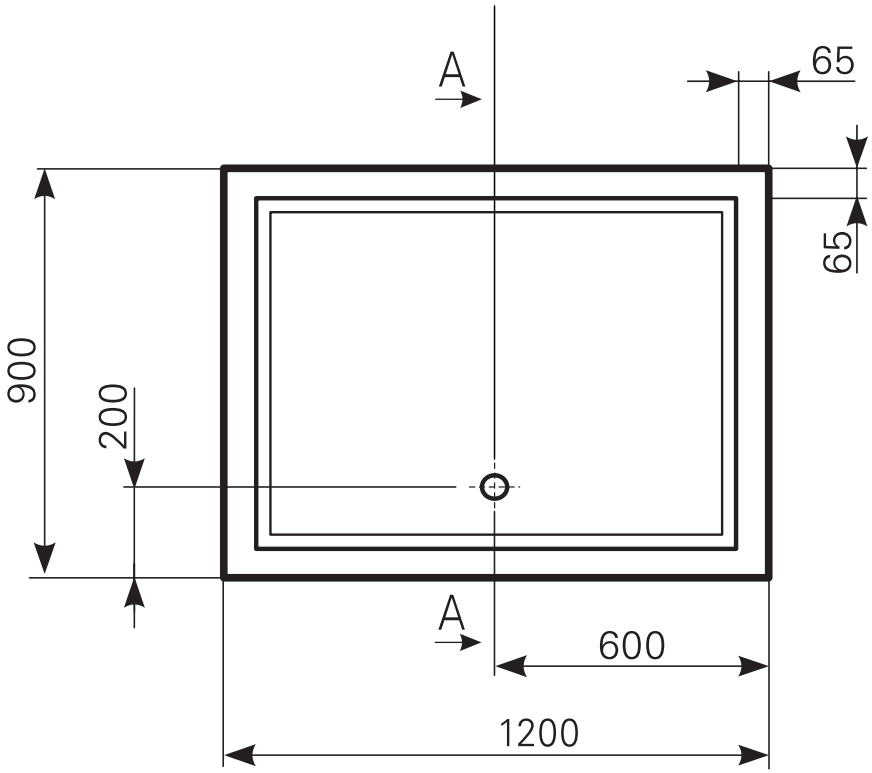

Schnitt A-A

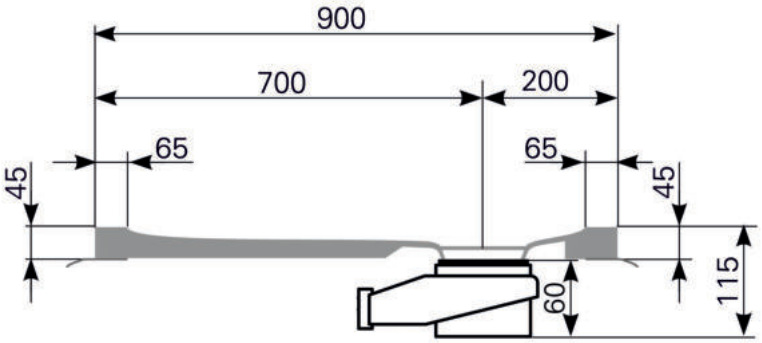

Ablauf: Alle flachen und superflachen Duschwannen 90 mm Ø. Alle tiefen Duschwannen 52 mm Ø.

mauersberger®
acryl · mineral · pool