mauersberger
acryl · mineral · pool

Duschwannen-Block litop 100 x 100 Acryl, Masse: ≈23 kg

ARTIKEL-NR:	FARBGRUPPE	OBERFLÄCHE
2410000101	FG 1: weiß	glänzend
2410000190	FG 4: rein-weiß	matt-finish (Rutschhemmung R10, Gruppe C, TÜV-Zert.)

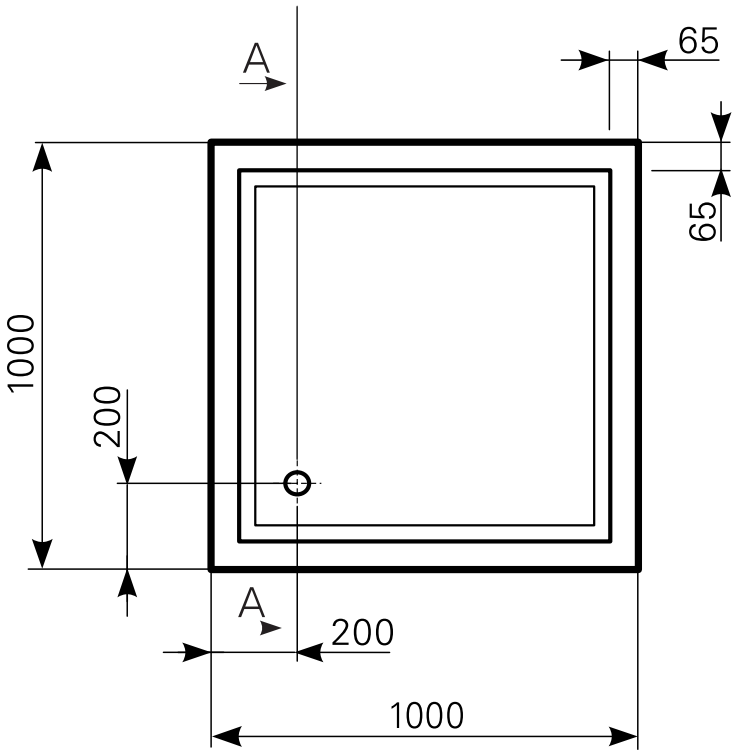

Schnitt A-A

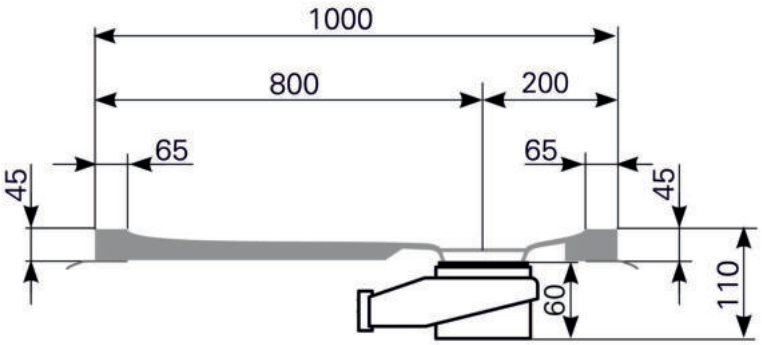

Ablauf: Alle flachen und superflachen Duschwannen 90 mm Ø. Alle tiefen Duschwannen 52 mm Ø.

mauersberger
acryl · mineral · pool