mauersberger
acryl · mineral · pool

Duschwannen-Block circi 90 x 80 Acryl, Masse: ≈17 kg

ARTIKEL-NR:	FARBGRUPPE	OBERFLÄCHE	AUSRICHTUNG
2429000401	FG 1: weiß	glänzend	links
2429000490	FG 4: rein-weiß	matt-finish (Rutschhemmung R10, Gruppe C, TÜV-Zert.)	links
2429000501	FG 1: weiß	glänzend	rechts
2429000590	FG 4: rein-weiß	matt-finish (Rutschhemmung R10, Gruppe C, TÜV-Zert.)	rechts

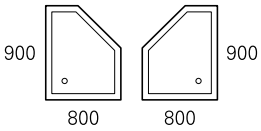

links rechts

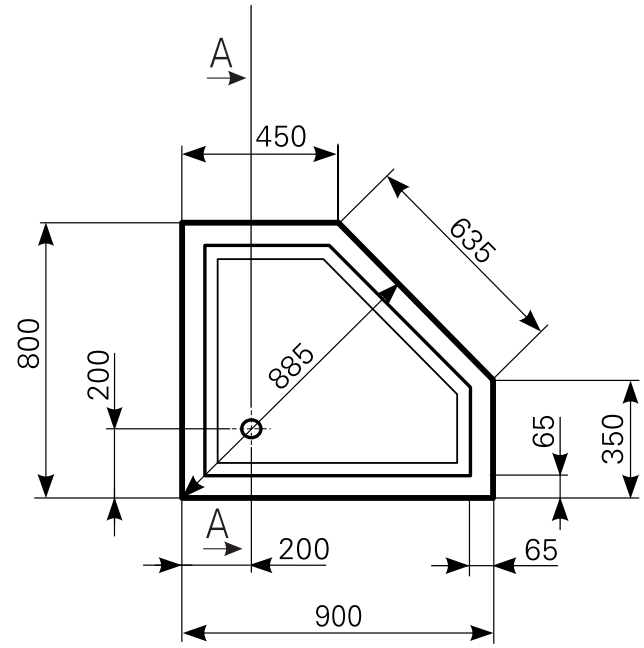

Schnitt A-A

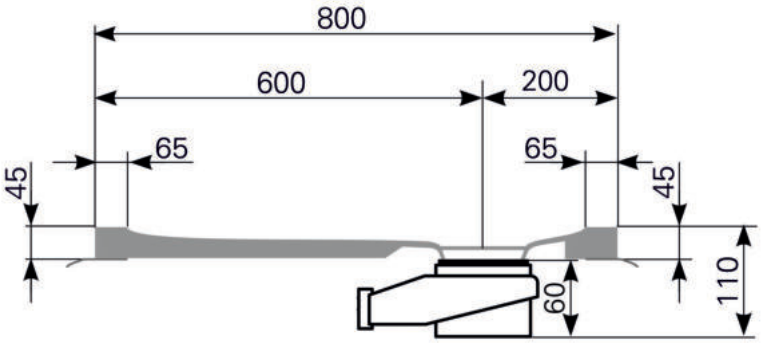

Ablauf: Alle flachen und superflachen Duschwannen 90 mm Ø. Alle tiefen Duschwannen 52 mm Ø.

mauersberger
acryl · mineral · pool