mauersberger
acryl · mineral · pool

# Duschwannen-Block albis 100 x 90 Acryl, Masse: ≈20 kg

| ARTIKEL-NR: | FARBGRUPPE | OBERFLÄCHE | AUSRICHTUNG |
|---|---|---|---|
| 2441000401 | FG 1: weiß | glänzend | links |
| 2441000490 | FG 4: rein-weiß | matt-finish (Rutschhemmung R10, Gruppe C, TÜV-Zert.) | links |
| 2441000501 | FG 1: weiß | glänzend | rechts |
| 2441000590 | FG 4: rein-weiß | matt-finish (Rutschhemmung R10, Gruppe C, TÜV-Zert.) | rechts |

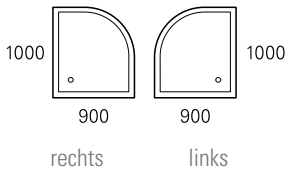


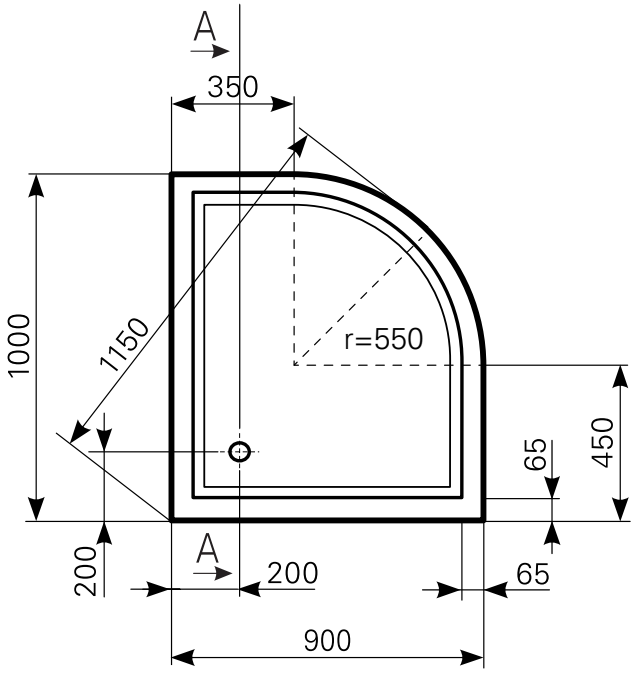


Schnitt A-A

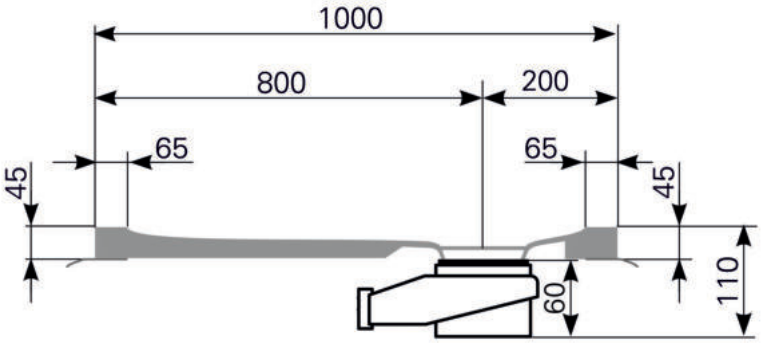


Ablauf: Alle flachen und superflachen Duschwannen 90 mm Ø. Alle tiefen Duschwannen 52 mm Ø.

mauersberger
acryl · mineral · pool