mauersberger
acryl · mineral · pool

primo 2 180 × 80 duo

Acrylwanne | Wasserfüllmenge: 200 Ltr.

ARTIKEL-NR.	FARBGRUPPE	OBERFLÄCHE
1318000501	FG 1: weiß	glänzend
1318000520	FG 2	glänzend
1318000530	FG 3	edelweiß-matt
1318000590	FG 4: rein-weiß	matt finish

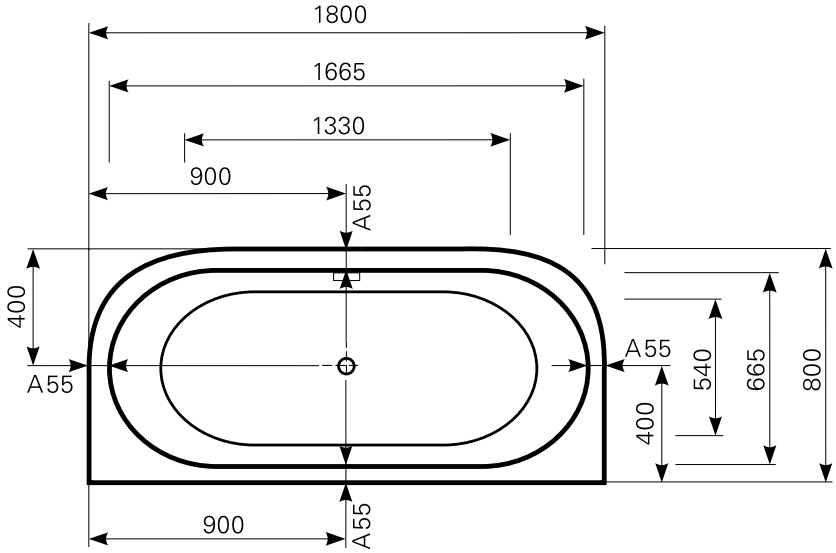

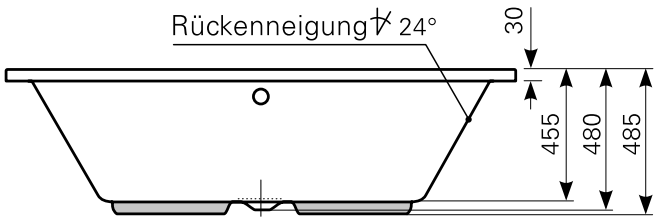

Maß Wannenrand (Schnitt) A = gerade Auflagefläche | Alle Maßangaben in Millimeter

Alle Maßangaben zur inneren Länge und inneren Breite wurden 7 cm über dem Boden gemessen. Die Wasserfüllmenge wurde mit einer Person (ca. 70 Ltr.) gemessen.

mauersberger®
acryl · mineral · pool