mauersberger
acryl · mineral · pool

# aspera 150 × 100 Acrylwanne | Wasserfüllmenge: 170 Ltr.

| ARTIKEL-NR. | FARBGRUPPE | OBERFLÄCHE | AUSRICHTUNG |
|---|---|---|---|
| 1215000301 | FG 1: weiß | glänzend | links |
| 1215000320 | FG 2 | glänzend | links |
| 1215000330 | FG 3 | edelweiß-matt | links |
| 1215000401 | FG 1: weiß | glänzend | rechts |
| 1215000420 | FG 2 | glänzend | rechts |
| 1215000430 | FG 3 | edelweiß-matt | rechts |

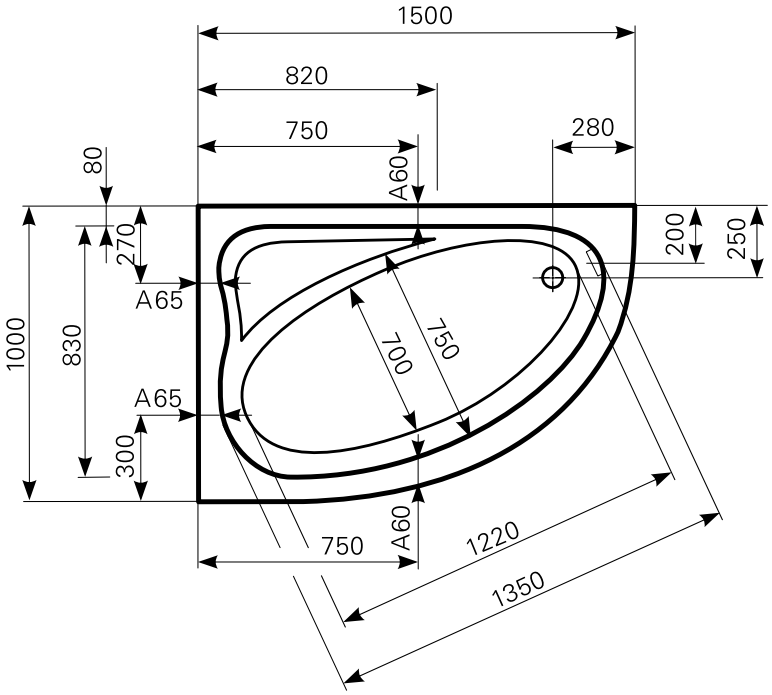


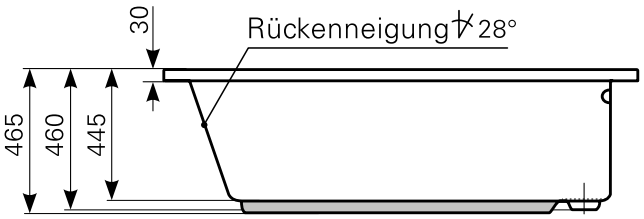


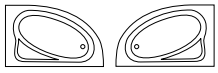

links rechts

Maß Wannenrand (Schnitt) A = gerade Auflagefläche | Alle Maßangaben in Millimeter

Alle Maßangaben zur inneren Länge und inneren Breite wurden 7 cm über dem Boden gemessen. Die Wasserfüllmenge wurde mit einer Person (ca. 70 Ltr.) gemessen.

mauersberger®
acryl · mineral · pool